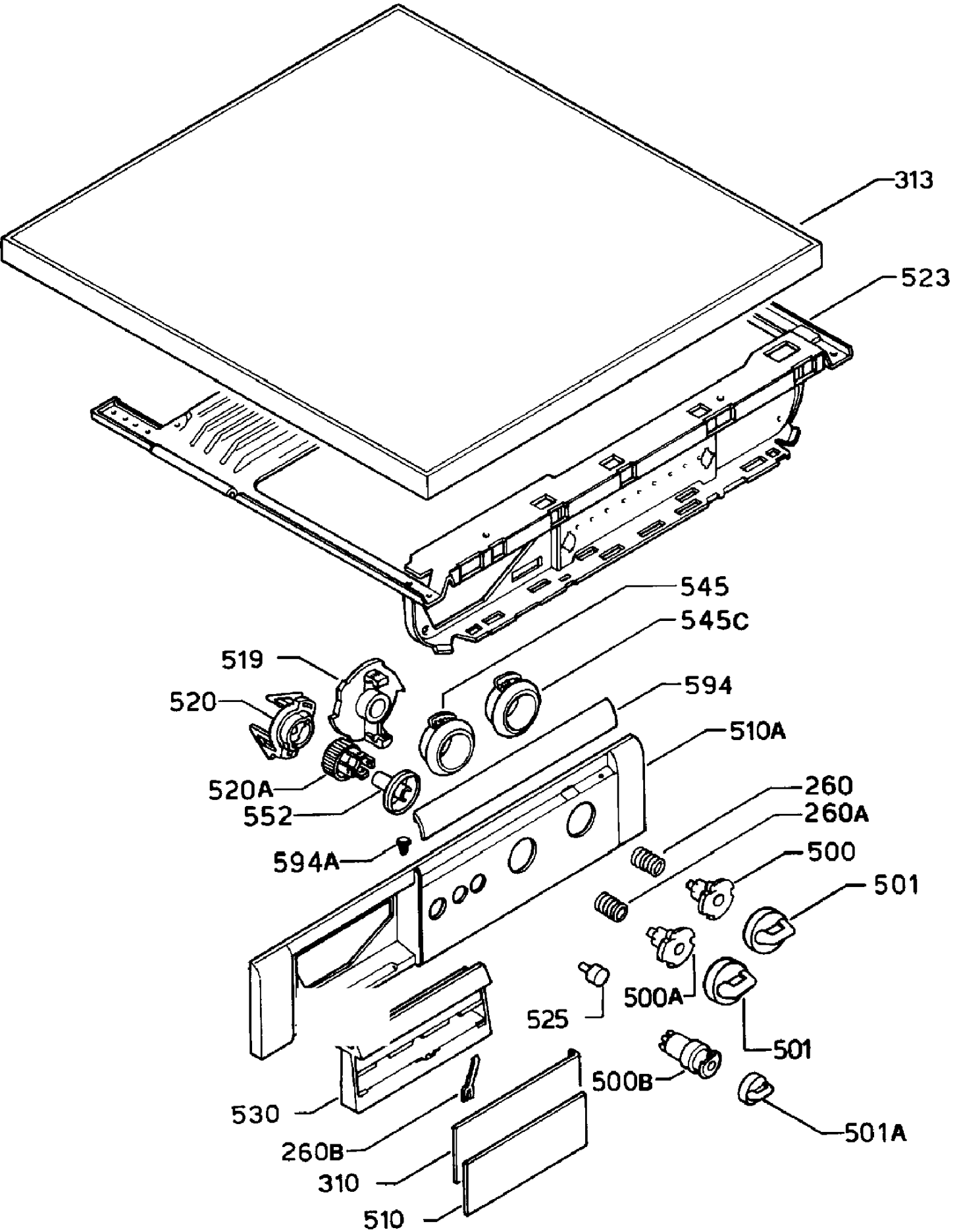
313
523
545
545C
519
520
594
510A
520A
552
260
260A
594A
500
501
500A
525
501
500B
530
501A
260B
310
510

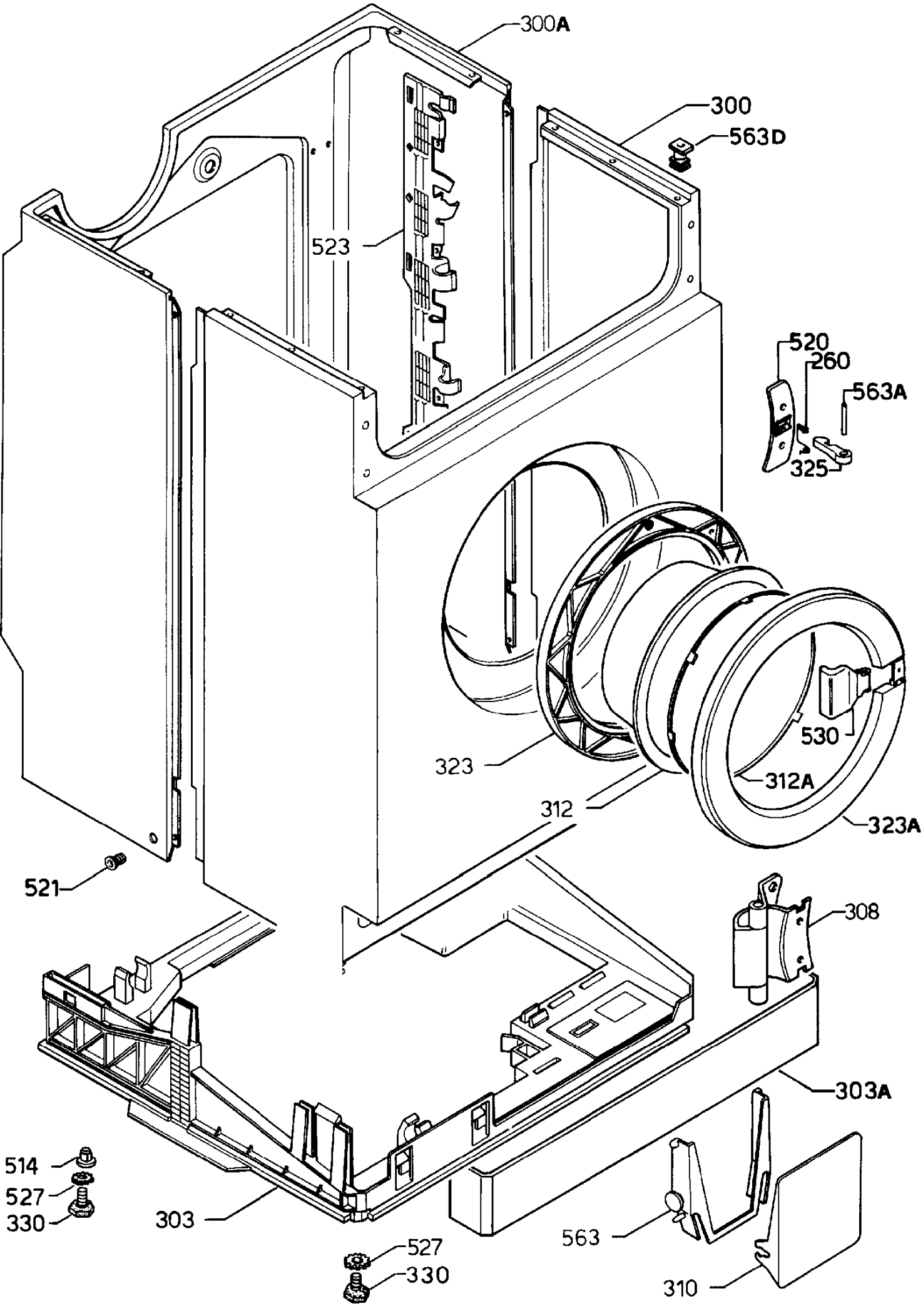
300A
300
563D
523
520
260
563A
325
530
323
312A
312
323A
521
308
303A
514
527
330
303
563
527
330
310

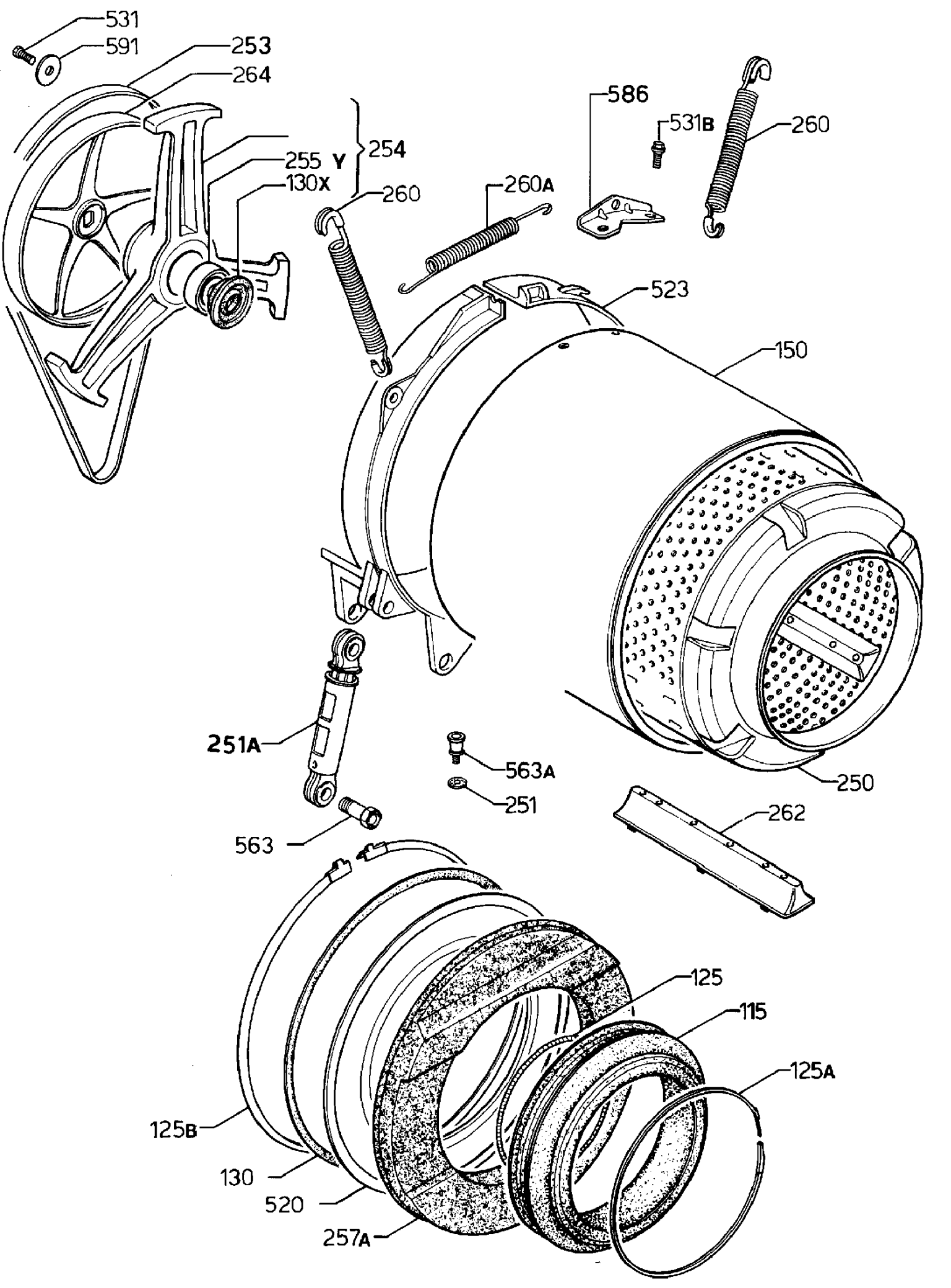
531
591
253
264
255 Y
254
130X
260
260A
586
531B
260
523
150
251A
563A
251
250
262
563
125
115
125A
125B
130
520
257A

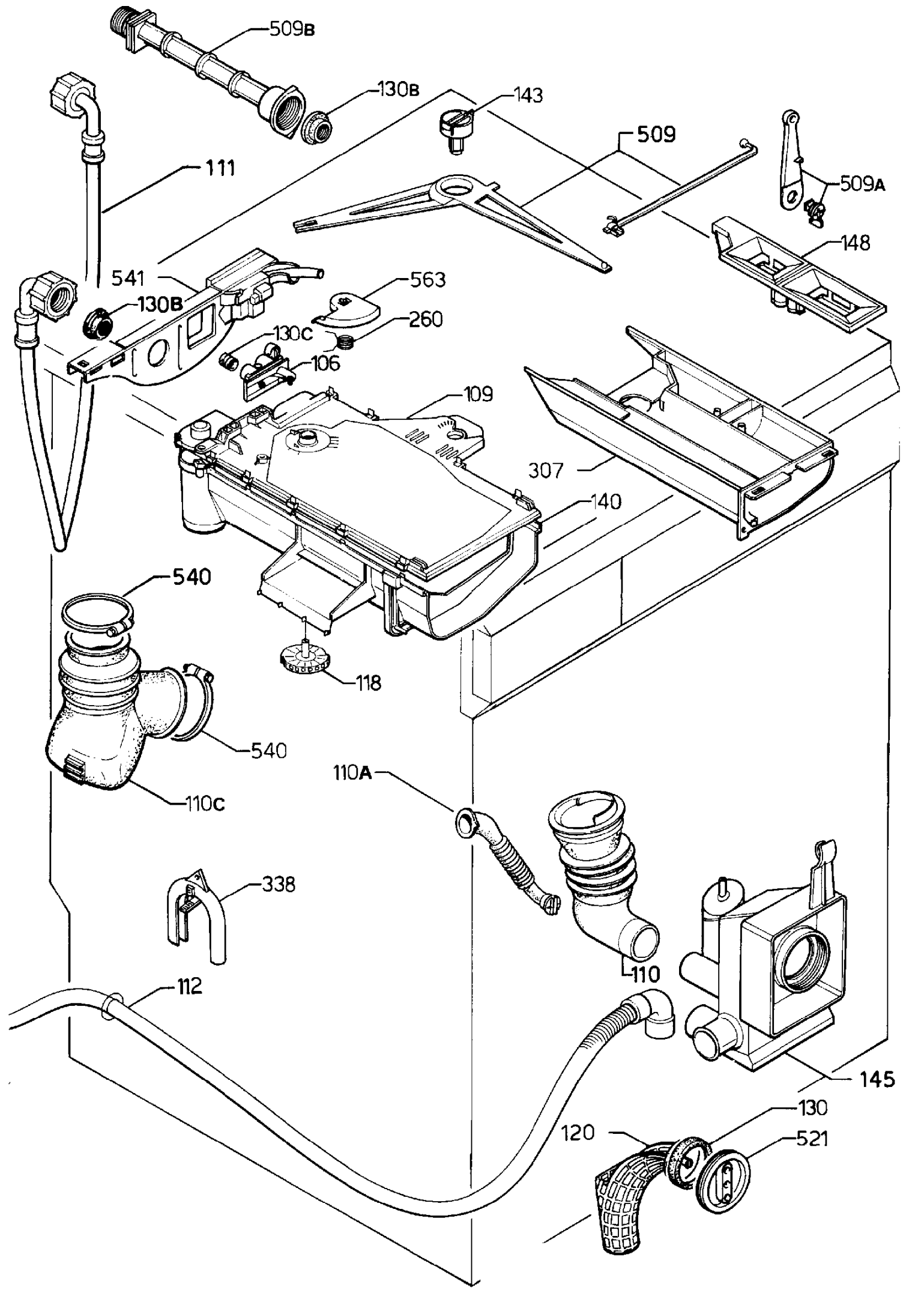
509B
130B
143
509
509A
111
148
541
563
130B
260
130C
106
109
307
140
540
118
540
110A
110C
338
110
112
145
130
120
521

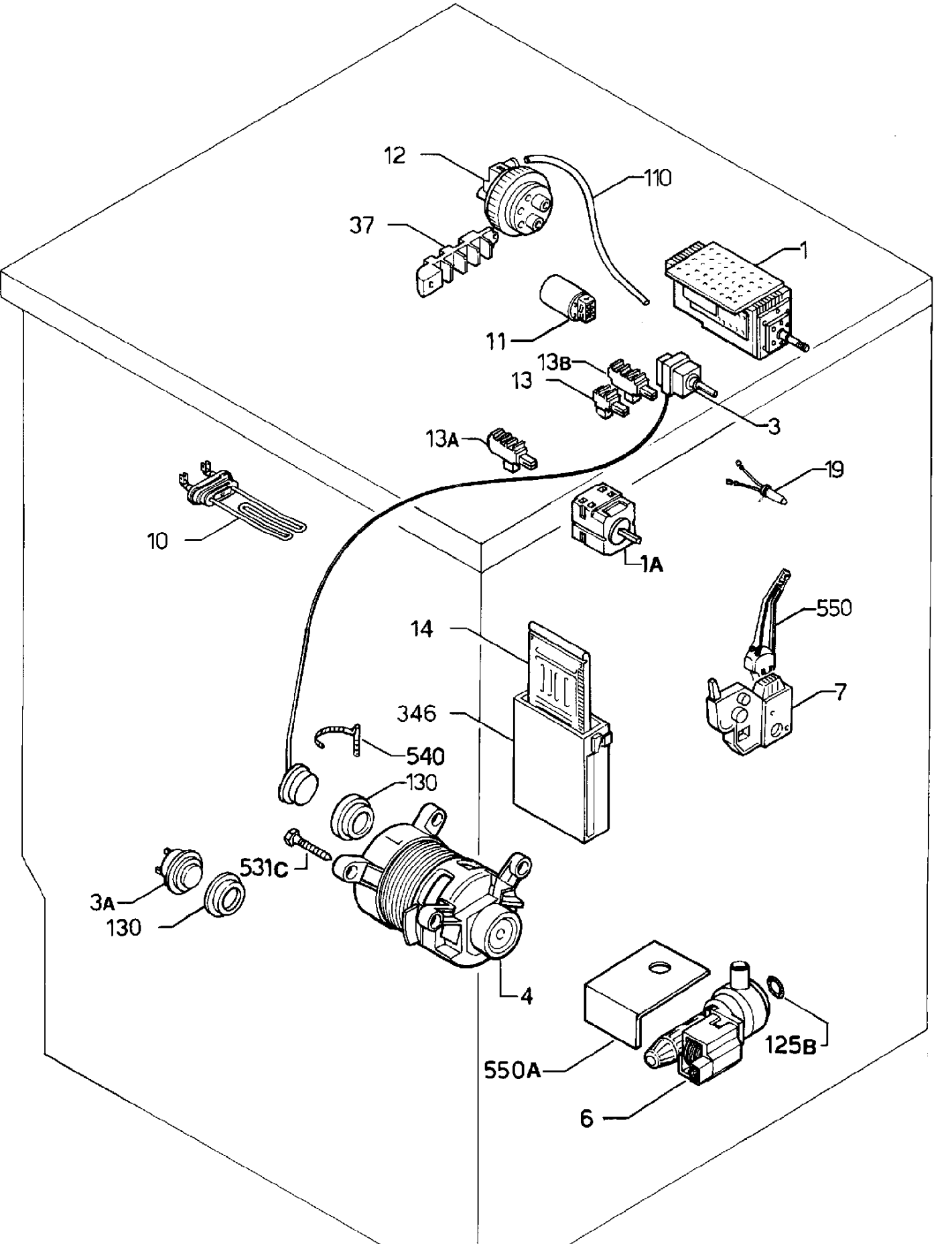
12
110
37
1
11
13B
13
3
13A
19
10
1A
550
14
7
346
540
130
531C
3A
130
4
125B
550A
6

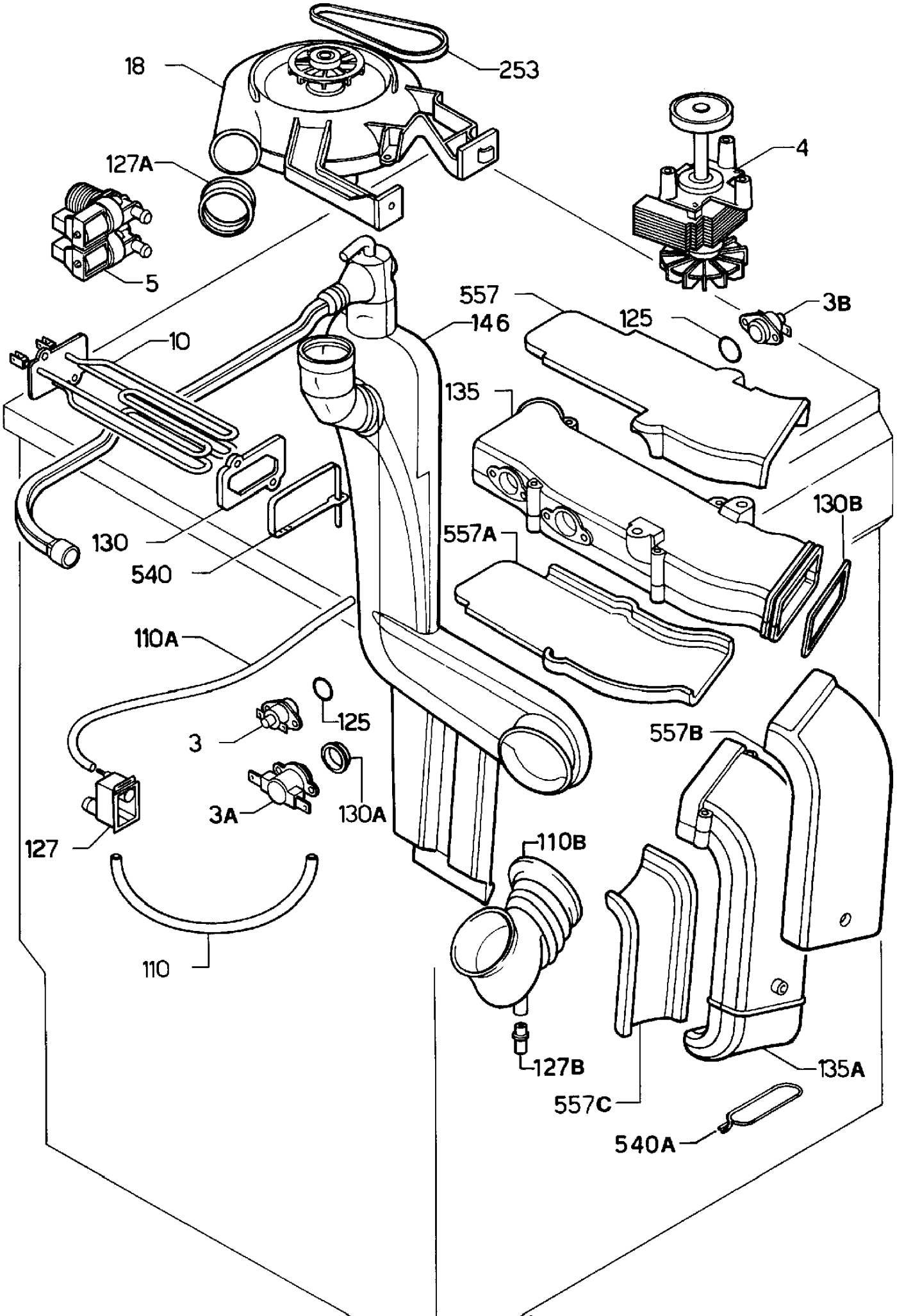
18
253
127A
4
5
557
146
125
3B
10
135
130B
130
557A
540
110A
125
3
557B
3A
130A
127
110B
110
127B
135A
557C
540A